WIPPSCHALTER, ZWEIPOLIG

LR Baureihe

Merkmale

- Einpolige und zweipolige Ausschalter
- Beleuchtete und unbeleuchtete Ausführungen
- In zahlreichen Farben erhältlich
- Hohe Schaltlasten bei kompakter Bauart
- Verschiedene Anschlüsse verfügbar
- Arretierungsnasen zur Fixierung in Ausschnitten nach Industriestandard
- Mit Spritzwasserschutz lieferbar
- Kontaktöffnungsweite > 3 mm
- Mechanische Lebensdauer min. 100.000 Betätigungen

Eigenschaften

Elektrisch	
Spannungsfestigkeit:	1.000 V AC 1 Minute
Isolationswiderstand:	10^8 Ohm min. bei 500 V DC
Durchgangswiderstand:	0,020 Ohm max.
Umgebungstemperatur:	–20 °C bis +125 °C
Materialdaten	
Betätiger (unbeleuchtet):	Nylon 66 94V-2
Betätiger (beleuchtet):	Polycarbonat
Gehäuse:	Nylon 66 94V-2
Kontakte:	Silberlegierung
Kontaktgeber:	Kupferlegierung
Anschlüsse:	Verzinnte Kupferlegierung

Schaltleistung und Lebensdauer

Baureihe	Schaltleistung nach EN61058	Schaltleistung nach UL1054	Elektrische Lebensdauer nach VDE (Min. Betätigungen)	Elektrische Lebensdauer nach UL (Min. Betätigungen)
LR	10(4) A, 250 V~, T125/55	10 A, 125 V AC; 8 A, 250 V AC; 1/4HP, 125/250 V AC	10.000	6.000

UL File No.: E23301
RoHS konform

Beispiele für Teilenummern mit Beschreibung

Teilenummer	Schaltung	Schalterfunktion	Anschlussart	Betätger/Gehäusefarbe	Beschriftung
LRA22H2FBBNN		Ein – Aus	Steckanschluss 4,8 mm	Schwarz/Schwarz	
LRA32H2FBBNN		Ein – Aus	Steckanschluss 4,8 mm	Schwarz/Schwarz	
LRA22H2BBBNN		Ein – Aus	Steckanschluss 4,8 mm	Schwarz/Schwarz	
LRA32H2BBBNN		Ein – Aus	Steckanschluss 4,8 mm	Schwarz/Schwarz	
LRA22H2BBRLN		Ein – Aus/Beleuchtet	Steckanschluss 4,8 mm	Rot/Schwarz	
LRA32H2BBRLN		Ein – Aus/Beleuchtet	Steckanschluss 4,8 mm	Rot/Schwarz	
Feuchteschutzkappe #0015-0644					

Bestellschlüssel

LR A 2 2 H 2 F B B N N

Baureihe: LR

Code	Schaltung
2	Einpolig
3	Zweipolig

Code	Schalterfunktion
2	Ein – Aus

Code	Betätigerausführung
2	Konkav

Code	Beschriftung des Betätigers	
B	Keine Beschriftung	
D	OFF	ON
E	O	I
F	O	–
G		•

Code	Gehäusefarbe
E	Anthrazit
B	Schwarz
W	Weiß
Y	Grau

Code	Betätigerfarbe
E	Anthrazit
B	Schwarz
G	Grün
A	Orange
R	Rot
W	Weiß
Y	Grau

Code	Beleuchtung
N	Unbeleuchtet
L	Glühlampe 125VAC
E	Glühlampe 250VAC
F	Beleuchtet 5VDC Glühlampe
G	Beleuchtet 6VDC Glühlampe
H	Beleuchtet 12VDC Glühlampe

Code	Spritzwasserschutz
N	Keine Abdeckung
S	Feuchtigkeitsschützende Abdeckung

Code	Schaltleistung
A	10A, 125VAC; 8A, 250VAC; 1/4HP, 125/250VAC (UL) 12A, 125VAC; 10A, 250VAC; 1/4HP, 125/250VAC (CSA) 10(4)A 250 V~, T125/55 (VDE)

Code	Anschlussart mm
B	LP-Anschluss links
H	Steckanschluss 4,8
L	LP-Anschluss rechts
M	LP-Anschluss gerade

Änderungen vorbehalten

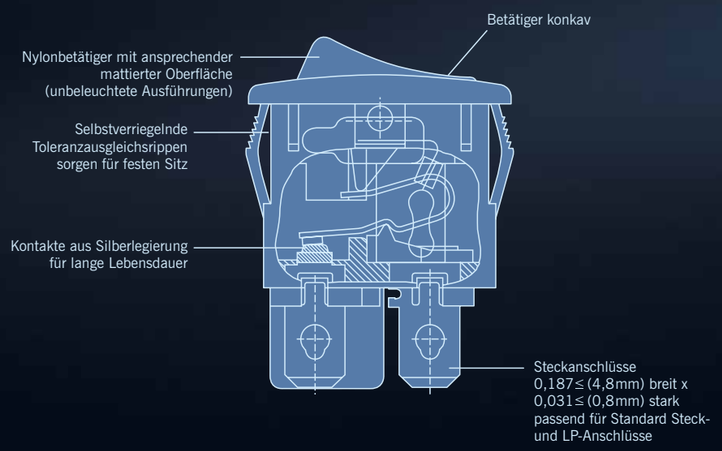

Abmessungen inches (mm)

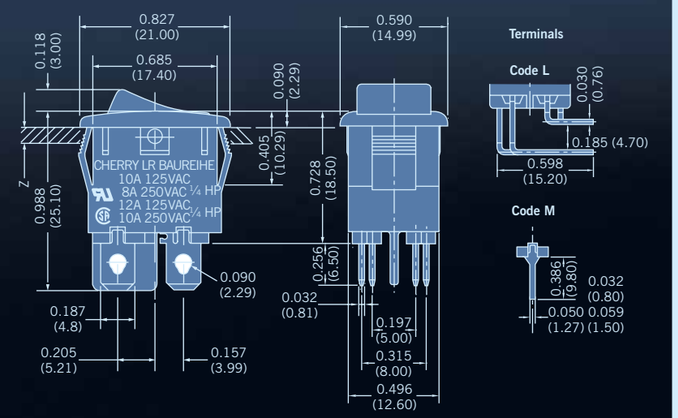

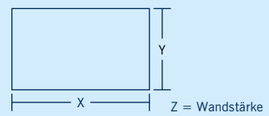

Empfohlene Maße für Ausschnitt (mm)

Maß Z	Maß X	Maß Y
0,75 bis 1,25	19,10	12,90
1,25 bis 2,00	19,30	12,90
2,00 bis 3,00	19,69	12,90